LISSÉ Bocca vasca montaggio a muro - Platinato spazzolato

13 801 845 Versione del prodotto da 3/9/2016

- sporgenza 210 mm
- Getto circolare
- diametro foro 37 mm
- ingresso 1/2"
- montaggio con attacco rapido
- portata max 21,5 l/min a una pressione idraulica di 3 bar

Platinato spazzolato	13 801 845-06
Cromato	13 801 845-00
Dark Chrome	13 801 845-19
Light Gold spazzolato	13 801 845-27
Nero opaco	13 801 845-33
Cromo spazzolato	13 801 845-93
Dark Platinum spazzolato	13 801 845-99

Prodotti complementari

raccordo angolare ad incasso - 35 085 970 90
●Profondità d'incasso max. mm
●profondità d'incasso min. mm

LISSÉ Bocca vasca montaggio a muro - Platinato spazzolato

13 801 845 Versione del prodotto da 3/9/2016

mm [inches]

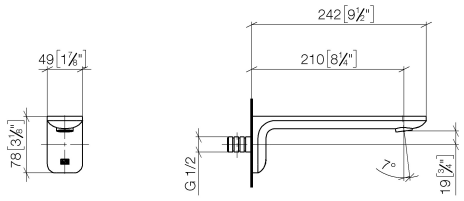

Diagramma di portata

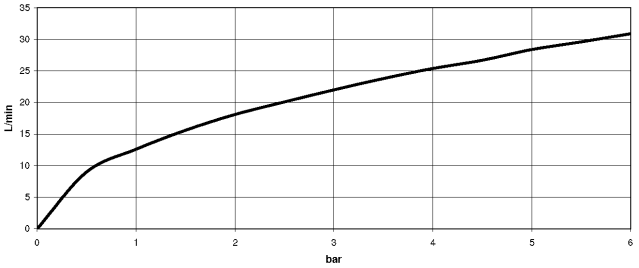

Codes & Standards

ASME A112.18.1	cUPC	DIN 4109	ISO 3822
Scottish Water Byelaws	UK Water Supply Regulations	Ü-Zeichen	

LISSÉ Bocca vasca montaggio a muro - Platinato spazzolato

13 801 845 Versione del prodotto da 3/9/2016

Certificati

IAPMO_4976 LGA_29 WRAS_2207

LISSÉ Bocca vasca montaggio a muro - Platinato spazzolato

13 801 845 Versione del prodotto da 3/9/2016

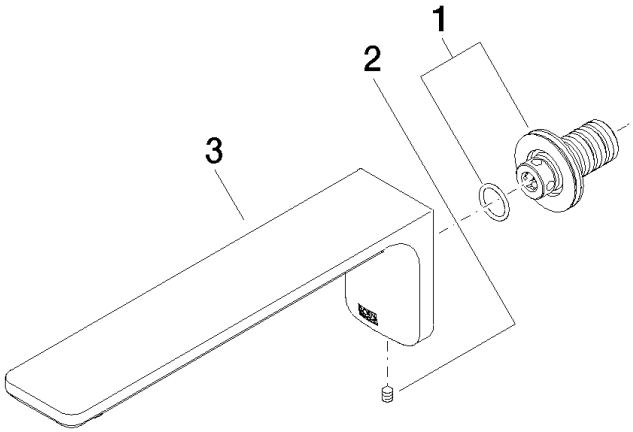

Elenco delle parti di ricambio

N.	Codice articolo	Denominazione	Quantità necessaria	Tempo di produzione
1	90 24 03 108 00 90	set di nippel	1	2
2	90 31 11 004 00 90	perno	1	2
3	90 11 84 014 02-06	bocca di erogazione	1	10

Con riserva di errore e di modifiche tecniche, di modifiche ai modelli e alla gamma dei prodotti.
Per ulteriori informazioni: www.dornbracht.com +49 (0) 2371 8899 900 mail@dornbracht.com